SONY

4-300-099-**02**(1)

Color Video Camera

Operating Instructions
Mode d'emploi
Manual de instrucciones

SSC-FM530/FM560
SSC-FM531/FM561

Super HAD CCD II™

© 2011 Sony Corporation Printed in China

4300099020

A

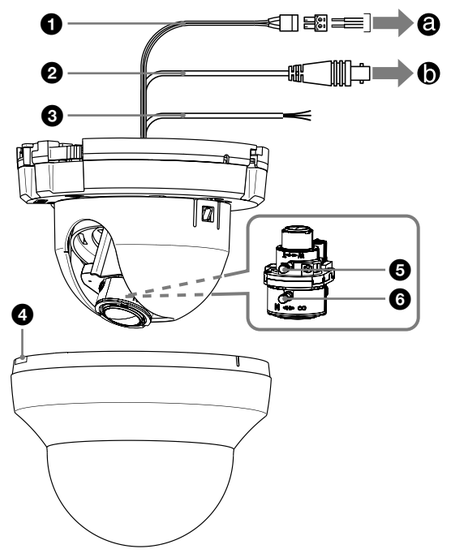

B

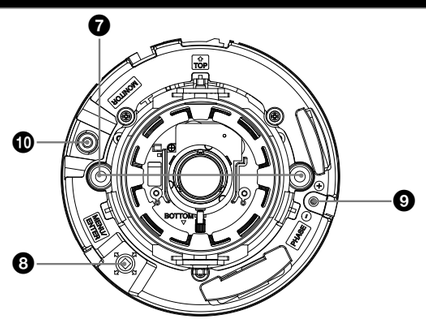

C

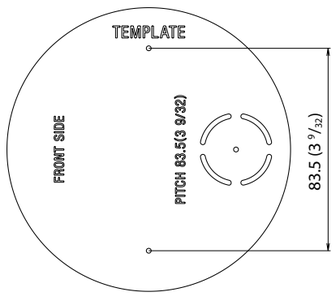

Unit : mm (inches)/Unité : mm (pouces)/Unidad: mm (pulgadas)

Owner's Record

The model and serial numbers are located on the bottom.
Record these numbers in the spaces provided below.
Refer to these numbers whenever you call upon your Sony dealer regarding this product.

Model No. _____ Serial No. _____

WARNING

To reduce a risk of fire or electric shock, do not expose this product to rain or moisture.

To avoid electrical shock, do not open the cabinet. Refer servicing to qualified personnel only.

The apparatus shall not be exposed to dripping or splashing and no objects filled with liquid, such as vases, shall be placed on the apparatus.

AVERTISSEMENT

Afin de réduire les risques d'incendie ou d'électrocution, ne pas exposer cet appareil à la pluie ou à l'humidité.

Afin d'écarter tout risque d'électrocution, garder le coffret fermé. Ne confier l'entretien de l'appareil qu'à un personnel qualifié.

L'appareil ne doit être exposé ni à des gouttes d'eau ni à des éclaboussures.
Aucun objet contenant du liquide, tel qu'un vase, ne doit être posé sur l'appareil.

ADVERTENCIA

Para reducir el riesgo de electrocución, no exponga este aparato a la lluvia ni a la humedad.

Para evitar descargas eléctricas, no abra el aparato. Solicite asistencia técnica únicamente a personal especializado.

No exponga el aparato a gotas o salpicaduras ni coloque objetos llenos de líquido, como jarrones, encima.

WARNING
This installation should be made by a qualified service person and should conform to all local codes.

AVERTISSEMENT
L'installation doit être effectuée par un technicien qualifié et se conformer à toute la réglementation locale.

ADVERTENCIA
Esta instalación debe ser realizada por personal de servicio cualificado y debe cumplir todas las normas locales.

IMPORTANT
The nameplate is located on the bottom.

IMPORTANT
La plaque signalétique se situe sous l'appareil.

IMPORTANTE
La placa de características está situada en la parte inferior.

Caution for U.S.A. and Canada (SSC-FM530/FM560)
In the USA, this product shall be powered by a UL listed Class 2 Power Supply Only.
In Canada, this product shall be powered by a CSA Certified Class 2 Power Supply Only.

For the customers in the U.S.A. (SSC-FM530/FM560)

This device complies with Part 15 of the FCC Rules. Operation is subject to the following two conditions: (1) This device may not cause harmful interference, and (2) this device must accept any interference received, including interference that may cause undesired operation.

NOTE: This equipment has been tested and found to comply with the limits for a Class A digital device, pursuant to Part 15 of the FCC Rules. These limits are designed to provide reasonable protection against harmful interference when the equipment is operated in a commercial environment. This equipment generates, uses, and can radiate radio frequency energy and, if not installed and used in accordance with the instruction manual, may cause harmful interference to radio communications. Operation of this equipment in a residential area is likely to cause harmful interference in which case the user will be required to correct the interference at his own expense.

You are cautioned that any changes or modifications not expressly approved in this manual could void your authority to operate this equipment.

All interface cables used to connect peripherals must be shielded in order to comply with the limits for a digital device pursuant to Subpart B of Part 15 of FCC Rules.

For the customers in Canada (SSC-FM530/FM560)
This Class A digital apparatus complies with Canadian ICES-003.

Pour les clients au Canada (SSC-FM530/FM560)
Cet appareil numérique de la classe A est conforme à la norme NMB-003 du Canada.

For the customers in Europe (SSC-FM531/FM561)
The manufacturer of this product is Sony Corporation, 1-7-1 Konan, Minato-ku, Tokyo, Japan.
The Authorized Representative for EMC and product safety is Sony Deutschland GmbH, Hedelfinger Strasse 61, 70327 Stuttgart, Germany. For any service or guarantee matters please refer to the addresses given in separate service or guarantee documents.

Pour les clients en Europe (SSC-FM531/FM561)
Le fabricant de ce produit est Sony Corporation, 1-7-1 Konan, Minato-ku, Tokyo, Japon.
Le représentant autorisé pour EMC et la sécurité des produits est Sony Deutschland GmbH, Hedelfinger Strasse 61, 70327 Stuttgart, Allemagne.
Pour toute question concernant le service ou la garantie, veuillez consulter les adresses indiquées dans les documents de service ou de garantie séparés.

Para los clientes de Europa (SSC-FM531/FM561)
El fabricante de este producto es Sony Corporation, con dirección en 1-7-1 Konan, Minato-ku, Tokio, Japón.
El Representante autorizado para EMC y seguridad del producto es Sony Deutschland GmbH, Hedelfinger Strasse 61, 70327 Stuttgart, Alemania. Para asuntos relacionados con el servicio y la garantía, consulte las direcciones entregadas por separado para los documentos de servicio o garantía.

For the customers in Europe, Australia and New Zealand (SSC-FM531/FM561)

WARNING
This is a Class A product. In a domestic environment, this product may cause radio interference in which case the user may be required to take adequate measures.
In the case that interference should occur, consult your nearest authorized Sony service facility.
This apparatus shall not be used in the residential area.

Pour les clients en Europe, Australie et Nouvelle-Zélande (SSC-FM531/FM561)

AVERTISSEMENT
Il s'agit d'un produit de Classe A. Dans un environnement domestique, cet appareil peut provoquer des interférences radio, dans ce cas l'utilisateur peut être amené à prendre des mesures appropriées.
Si des interférences se produisent, contactez votre service après-vente agréé Sony.
Ne pas utiliser cet appareil dans une zone résidentielle.

Para los clientes de Europa, Australia y Nueva Zelanda (SSC-FM531/FM561)

ADVERTENCIA
Éste es un producto de clase A. En un ambiente doméstico, este producto puede causar interferencias radioeléctricas, en cuyo caso el usuario puede tener que tomar las medidas adecuadas.
En el caso de que se produzcan interferencias, póngase en contacto con el centro de asistencia autorizado de Sony más cercano.
Este dispositivo no debe utilizarse en zonas residenciales.

ATTENTION
The electromagnetic fields at the specific frequencies may influence the picture of this unit.

ATTENTION
Il est possible que des champs électromagnétiques à des fréquences spécifiques influencent l'image de cet appareil.

ATENCIÓN
Los campos electromagnéticos de determinadas frecuencias pueden influir sobre las imágenes de esta unidad.

English

Before operating the unit, please read this manual thoroughly and retain it for future reference.

Features

This is a dome-shaped color video camera for which the 1/3 type **Super HAD CCD II**™* has been adopted. It has the following features:
- Manual setting of the camera direction - panning, tilting and rotating.
- Vari-focal auto iris lens as standard equipment. The focal length of the lens is from 2.8 mm to 10.5 mm.
- High resolution and high sensitivity.
- Wide dynamic range using DynaViewSX technology.
- Noise Reduction.
- Day/Night function allowing color/monochrome mode switching.
- AC 24V/DC 12V power supply system.
- Line Lock function (AC 24V).
- Easy setup using on-screen menu by English and Chinese language.

* **Super HAD CCD II**™ is a trademark of Sony Corporation.

Notes on Use

Operating or storage location
Do not shoot an extremely bright object (an illumination, the sun, etc.). Also, avoid operating or storing the camera in the following locations, as these can be a cause of a malfunction.
- Extremely hot or cold places (Operating temperature: –10°C to +50°C [14°F to 122°F])
- Exposed to direct sunlight for a long time, or close to heating equipment (e.g., near heaters)
- Close to sources of strong magnetism
- Close to sources of powerful electromagnetic radiation, such as radios or TV transmitters
- Locations subject to vibration or shock
- Humid or dusty locations
- Locations exposed to rain
- Locations under the influence of fluorescent light or reflection of a window
- Under an unsteady light (the image will flicker.)

Ventilation
To prevent heat buildup, do not block air circulation around the camera.

Transportation
When transporting the camera, repack it as originally packed at the factory or in materials of equal quality.

Cleaning
- Use a blower to remove dust from the lens.
- Use a soft, dry cloth to clean the external surfaces of the camera. Stubborn stains can be removed using a soft cloth dampened with a small quantity of detergent solution, then wipe dry.
- Do not use volatile solvents such as alcohol, benzene or thinners as they may damage the surface finishes.

Note on laser beams
Laser beams may damage the CCDs. If you shoot a scene that includes a laser beam, be careful not to let a laser beam become directed into the lens of the camera.

Note
If you use the Line Lock function in an operating environment where power quality is poor, the monitor image may be distorted.

In the event of any problems with the operation of the camera, contact your Sony dealer.

Location and Function of Part

Side A

❶ Power cable
Connect the power cable to AC 24 V or DC 12 V (ⓐ). The connector tip is a quick-disconnect type. You can screw the cables in either connectors of the tip.

❷ BNC cable
Connect the BNC cable to a monitor or video device (ⓑ).

❸ I/O cable
Connect the I/O cable to external control signals.
White: EXTERNAL CTRL OUT: H (+5 V) is output between this terminal and COM when the color mode is selected; L (0 V) is output when the B/W mode is selected.
Black: COM: common to the white wire and the red wire.
Red: EXTERNAL CTRL IN: When H (+5 V) is applied between this terminal and COM, the color mode is selected; when L (0 V) is applied, B/W mode is selected.

Note
Insulate the three wire ends of the I/O cable to avoid a short when not in use.

❹ Gap adjustment flange (knockout type)
If the cable creates a gap between the installation surface and the camera, break off the knockout flange by using nippers and insert the cable through the opening. There are two knockouts.

❺ Zoom lever
Move this lever to adjust the angle of view. Tighten its screw to fix its position.

❻ Focus lever
Move this lever to adjust the focal length. Tighten its screw to fix its position.

Inside B

❼ Camera installation holes (2 positions)
Install the camera onto the ceiling or wall with the screws (not supplied) inserted through these holes.

❽ MENU/ENTER button
Use for menu operation. Press this button to display the menu or confirm settings.
Press towards ↑ or ↓ to move the cursor up or down. Press towards ← or → to change a menu setting.
For details on use, refer to the supplied "Menu Operations" manual.

❾ PHASE adjustment screw
Use this screw to adjust the vertical phase of cameras synchronized by LL.

❿ MONITOR connector
Connect the monitor cable to this connector. You can adjust the camera while looking at the image on the monitor. After adjusting the camera, disconnect the cable.

Connecting the Cables

1 Connect the BNC cable to a monitor or video device (see figure A ⓑ).
2 Connect the power cable to the power supply (AC 24 V/DC 12 V) (see figure A ⓐ).

Caution
When you connect the power cable, be sure that the exposed ends of the power cable do not touch each other to prevent a short circuit.

Preparations

Before Installation C

After deciding the direction in which the camera will shoot, make the required hole (ø30 mm (1 3/16 inches)) for the connecting cables using the supplied template. Then decide the two mounting hole positions to install the camera unit.

Note
The "FRONT SIDE" mark (C) indicates the direction of the SONY logo on the product. After deciding the direction in which the camera will shoot, turn the SONY logo towards the shoot direction. "FRONT SIDE" mark faces in the same direction as the SONY logo. When installing the camera on a wall (not on a ceiling), face the "FRONT SIDE" mark downward.

Mounting screws
The base bracket is provided with two ø4.5 mm (3/16 inch) mounting holes. Install the bracket on a ceiling or wall with screws through two 83.5 mm (3 9/32 inches) mounting holes:
The required mounting screws differ depending on the installation location and its material. (Mounting screws are not supplied.)
Steel wall or ceiling: Use M4 bolts and nuts.
Wooden wall or ceiling: Use M4 tapping screws. The panel thickness must be 15 mm (5/8 inch) or more.
Concrete wall: Use anchors, bolts and plugs suitable for concrete walls.
Junction box: Use screws to match the holes on the junction box.

WARNING
The required mounting screws differ depending on the installation location and its material. If you do not secure the camera with the appropriate mounting screws, the camera may fall off.

(continued on the reverse side)

Français

Avant d'utiliser cet appareil, lisez attentivement le présent mode d'emploi et conservez-le pour toute référence ultérieure.

Caractéristiques

Ce produit est une caméra vidéo dôme couleur pourvue d'un **Super HAD CCD II**™* de type 1/3. Il présente les caractéristiques suivantes :
- Réglage manuel de l'orientation de la caméra : panoramique, inclinaison et rotation.
- Objectif à focale variable automatique monté en standard. La longueur focale de l'objectif est comprise entre 2,8 mm et 10,5 mm.
- Haute résolution et haute sensibilité.
- Plage dynamique étendue grâce à la technologie DynaViewSX.
- Réduction du bruit.
- Fonction Jour/Nuit permettant la commutation des modes couleur/monochrome.
- Système d'alimentation 24 V CA/12 V CC.
- Fonction Line Lock (24 V CA).
- Configuration facile via le menu à l'écran, disponible en anglais et en chinois.

* **Super HAD CCD II**™ est une marque de commerce de Sony Corporation.

Remarques sur l'utilisation

Lieu d'utilisation ou de rangement
Ne filmez pas un objet extrêmement brillant (un éclairage, le soleil, etc.). Par ailleurs, afin d'éviter tout dysfonctionnement, évitez d'utiliser ou d'entreposer la caméra dans les lieux suivants.
- Lieux extrêmement chauds ou froids (température de fonctionnement : -10°C à +50°C [14°F à 122°F])
- Lieux exposés aux rayons directs du soleil de façon prolongée ou à proximité d'un appareil de chauffage (radiateurs, par exemple)
- Près de puissantes sources magnétiques
- Proches de sources de puissantes radiations électromagnétiques, comme des transmetteurs de radio ou de télévision
- Lieux soumis à de fortes vibrations ou à des chocs
- Lieux humides ou poussiéreux
- Lieux exposés à la pluie
- Lieux soumis à l'influence de lumière fluorescente ou au reflet d'une fenêtre
- Sous un éclairage non stable (l'image risque de vaciller.)

Aération
Pour prévenir toute surchauffe interne, n'entravez pas la circulation de l'air autour de la caméra.

Transport
Pour le transport de la caméra, replacez-la dans son emballage d'origine ou dans un emballage de même qualité.

Nettoyage
- Utilisez une soufflante pour dépoussiérer l'objectif.
- Utilisez un chiffon doux et sec pour nettoyer les surfaces externes de la caméra. Pour éliminer les taches tenaces, utilisez un chiffon doux légèrement imprégné d'une solution détergente, puis essuyez.
- N'utilisez pas de solvants puissants tels que de l'alcool, du benzène ou des diluants, car vous risquez d'endommager le fini des surfaces de l'appareil.

Remarque sur les faisceaux laser
Les faisceaux laser peuvent endommager les CCD. Si vous filmez une scène comportant un faisceau laser, veillez à ce que celui-ci ne soit pas dirigé vers l'objectif de l'appareil.

Remarque
Si vous utilisez la fonction Line Lock dans un environnement d'exploitation où la qualité de l'énergie est mauvaise, l'image du moniteur risque d'être déformée.

Si vous rencontrez des problèmes dans le cadre de l'utilisation de cette caméra, consultez votre revendeur Sony.

Emplacement et fonction des pièces

Côté A

❶ Câble d'alimentation
Branchez le câble sur une alimentation 24 V CA ou 12 V CC (ⓐ). L'extrémité du connecteur est un embout à déconnexion rapide. Vous pouvez visser les câbles dans les connecteurs de l'extrémité.

❷ Câble BNC
Raccordez le câble BNC à un moniteur ou un périphérique vidéo (ⓑ).

❸ Câble E/S
Raccordez le câble E/S aux bornes des signaux de commande externe.
Blanc : EXTERNAL CTRL OUT : H (+ 5 V) est appliqué entre cette borne et COM lorsque le mode couleur est sélectionné ; L (0 V) est appliqué lorsque le mode B/W est sélectionné.
Noir : COM : commun au fil blanc et au fil rouge.
Rouge : EXTERNAL CTRL IN : lorsque H (+ 5 V) est appliqué entre cette borne et COM, le mode couleur est sélectionné ; lorsque L (0 V) est appliqué, le mode B/W est sélectionné.

Remarque
Isolez les trois extrémités du câble E/S afin d'éviter un court-circuit lorsque celui-ci n'est pas utilisé.

❹ Bride de l'adaptateur (avec pièce amovible)
Si le câble crée un différentiel entre la surface d'installation et la caméra, coupez la partie amovible à l'aide de pinces, puis insérez le câble par l'ouverture. Il existe deux pièces amovibles.

❺ Levier du zoom
Utilisez ce levier pour régler l'angle de vue. Comme le levier se présente comme une vis, serrez-le pour régler sa position.

❻ Levier de mise au point
Utilisez ce levier pour régler la longueur focale. Comme ce levier se présente comme une vis, serrez-le pour régler sa position.

Intérieur B

❼ Orifices d'installation de la caméra (2 positions)
Installez la caméra au plafond ou au mur à l'aide des vis (non fournies) insérées dans ces orifices.

❽ Touche MENU/ENTER
Utilisez cette touche pour les commandes de menu. Appuyez sur cette touche pour afficher le menu ou valider les réglages.
Appuyez vers ↑ ou ↓ pour déplacer le curseur vers le haut ou vers le bas. Appuyez vers ← ou → pour modifier un réglage de menu.
Pour plus d'informations sur le fonctionnement, consultez le manuel intitulé « Commandes de menu ».

❾ Vis de réglage de la PHASE
Utilisez cette vis pour ajuster la phase verticale de caméras synchronisées avec LL.

❿ Connecteur MONITOR
Raccordez le câble du moniteur fourni à ce connecteur. Vous pouvez régler la caméra en regardant l'image sur le moniteur. Déconnectez le câble, après avoir effectué le réglage de la caméra.

Connexion des câbles

1 Connectez le câble BNC à un moniteur ou un périphérique vidéo. (Voir l'illustration A ⓑ.)
2 Connectez le câble d'alimentation à l'alimentation (24 V CA/12 V CC). (Voir illustration A ⓐ.)

Attention
Lorsque vous raccordez le câble d'alimentation, veillez à ce que ses extrémités ne se touchent pas, afin d'éviter un court-circuit.

Préparatifs

Avant installation C

Après avoir choisi la direction dans laquelle la caméra va filmer, percez le trou requis (ø30 mm (1 3/16 pouces)) pour les câbles de connexion à l'aide du modèle fourni. Choisissez ensuite deux ou quatre positions pour les trous qui serviront à installer la caméra.

Remarque
Le repère C « FRONT SIDE » (FACE AVANT) indique le sens du logo de SONY sur le produit. Après avoir décidé le sens vers lequel la caméra sera orientée, tournez le logo SONY vers le sens de prise de vue, le repère « FRONT SIDE » (FACE AVANT) dans la même direction que le logo SONY. Lors de l'installation de la caméra sur un mur (et non au plafond), orientez le repère « FRONT SIDE » (FACE AVANT) vers le bas.

Vis de montage
Le support de base comporte deux orifices de fixation ø4,5 mm (3/16 pouce). Placez le support sur un plafond ou un mur à l'aide de deux vis passées dans les orifices de fixation de 83,5 mm (3 9/32 pouces) : les vis de montage requises seront différentes en fonction du lieu d'installation et des matériaux. (Vis de montage non fournies.)
Paroi ou plafond en acier : utilisez des écrous et des boulons M4.
Paroi ou plafond en bois : utilisez des vis autotaraudeuses M4. L'épaisseur du panneau doit être d'au moins 15 mm (5/8 pouce).
Mur en béton : utilisez des ancrages, des boulons et des chevilles pour murs en béton.
Boîte de jonction : utilisez des vis s'adaptant aux trous de la boîte de jonction.

AVERTISSEMENT
Les vis de montage requises seront différentes en fonction du lieu d'installation et des matériaux. Si vous ne fixez pas solidement la caméra avec les vis de montage appropriées, la caméra risque de tomber.

(suite au verso)

Español

Antes de utilizar la unidad, lea este manual atentamente y consérvelo para consultarlo en el futuro.

Características

Esto es una videocámara en color en forma de cúpula para la que se ha adoptado el **Super HAD CCD II**™* de tipo 1/3. Tiene las siguientes prestaciones:
- Es posible establecer manualmente la dirección de la cámara: barrido horizontal, barrido vertical y rotación.
- Incluye el objetivo de diafragma automático y distancia focal variable como equipamiento estándar. La distancia focal del objetivo va de 2,8 mm a 10,5 mm.
- Alta resolución y alta sensibilidad.
- Amplio rango dinámico con tecnología DynaViewSX.
- Reducción de ruido.
- Función día/noche que permite alternar los modos color y monocromo.
- Sistema de suministro de alimentación de CA de 24 V o de CC de 12 V.
- Función de bloqueo de línea (CA de 24 V).
- Configuración intuitiva gracias al menú en pantalla en inglés y chino.

* **Super HAD CCD II**™ es una marca comercial de Sony Corporation.

Notas sobre el uso

Lugar de funcionamiento o almacenamiento
No grabe objetos extremadamente brillantes (una luz, el sol, etc.). Evite utilizar o guardar la cámara en los siguientes lugares, puesto que pueden ser la causa de un fallo de funcionamiento.
- Lugares extremadamente fríos o cálidos (Temperatura de funcionamiento: -10°C - +50°C [14°F - 122°F])
- Lugares expuestos a la luz directa del sol durante mucho tiempo, o cerca de equipos de calefacción (p. ej., cerca de radiadores)
- Cerca de fuentes de magnetismo intenso
- Cerca de fuentes de radiación electromagnética intensa, como radios o transmisores de TV
- Lugares sujetos a golpes o vibraciones intensas
- Lugares húmedos o polvorientos
- Lugares expuestos a la lluvia
- Lugares que reciban luz de un tubo fluorescente o del reflejo de una ventana
- Lugares donde la luz sea inestable (la imagen parpadeará.)

Ventilación
Para evitar el recalentamiento interno, no bloquee la circulación de aire alrededor de la cámara.

Transporte
Para transportar la cámara, empaquétela de forma similar a como venía cuando la compró con materiales de igual calidad.

Limpieza
- Utilice un soplador para eliminar el polvo del objetivo.
- Utilice un paño suave y seco para limpiar las superficies externas de la cámara. Para eliminar las manchas difíciles, utilice un paño suave humedecido con una pequeña cantidad de solución detergente y, a continuación, seque la unidad con un paño.
- No utilice disolventes volátiles, como alcohol, bencina o diluyentes, ya que pueden dañar el acabado de la superficie.

Nota sobre rayos láser
Los rayos láser pueden dañar los CCD. Si capta una escena que incluye un rayo láser, procure que éste no se dirija al objetivo de la cámara.

Nota
Si utiliza la Función de bloqueo de línea en un entorno con un suministro eléctrico de poca calidad, es posible que la imagen del monitor salga distorsionada.

En caso de detectar algún problema en el funcionamiento de la cámara, póngase en contacto con su proveedor Sony.

Ubicación y función de las piezas

Lateral A

❶ Cable de alimentación
Conecte el cable de alimentación a CA de 24 V o CC de 12 V (ⓐ). El extremo del conector es de rápida desconexión. Puede conectar los cables a cualquier conector del extremo.

❷ Cable BNC
Conecte el cable BNC a un monitor o dispositivo de vídeo (ⓑ).

❸ Cable de E/S
Conecte el cable de E/S a las señales de control externas.
Blanco: EXTERNAL CTRL OUT: se emite una señal H (+5 V) entre este terminal y COM si está seleccionado el modo de color; se emite una señal L (0 V) si está seleccionado el modo B/N.
Negro: COM: común al cable blanco y rojo.
Rojo: EXTERNAL CTRL IN: si se emite una señal H (+5 V) entre este terminal y COM, se selecciona el modo de color; si se emite una señal L (0 V), se selecciona el modo B/N.

Nota
Aísle los tres extremos alámbricos del cable de E/S para evitar cortocircuitos cuando no se esté utilizando.

❹ Pestaña de ajuste de espacio (tipo desmontable)
Si el cable crea un espacio entre la superficie de instalación y la cámara, rompa la pestaña desmontable con unas pinzas e inserte el cable por la abertura. Hay dos pestañas desmontables.

❺ Palanca de zoom
Mueva la palanca para ajustar el ángulo de visión. Dado que en realidad se trata de un tornillo, apriételo para fijar su posición.

❻ Palanca de enfoque
Mueva esta palanca para ajustar la distancia focal. Dado que en realidad se trata de un tornillo, apriételo para fijar su posición.

Interior B

❼ Orificios de instalación de la cámara (2 posiciones)
Instale la cámara en el techo o pared a través de estos orificios utilizando los tornillos suministrados.

❽ Botón MENU/ENTER
Utilícelo para activar el menú. Pulse este botón para mostrar el menú o confirmar los ajustes.
Pulse hacia ↑ o ↓ para mover el cursor hacia arriba o hacia abajo. Pulse hacia ← o → para cambiar un ajuste de menú.
Para obtener más información, consulte el manual de "Funciones del menú" suministrado.

❾ Tornillo de ajuste PHASE
Utilice este tornillo para ajustar la fase vertical de cámaras sincronizadas con LL.

❿ Conector MONITOR
Conecte el cable de monitor suministrado a este conector. Puede ajustar la cámara mientras observa la imagen en el monitor. Tras ajustarla, desconecte el cable.

Conexión de los cables

1 Conecte el cable BNC a un monitor o dispositivo de vídeo (consulte la ilustración A ⓑ).
2 Conecte el cable de alimentación a la fuente de alimentación (CA de 24 V/CC de 12 V) (consulte la ilustración A ⓐ).

Precaución
Cuando conecte el cable de alimentación, procure que los extremos desnudos del mismo no entren en contacto entre sí para evitar posibles cortocircuitos.

Preparativos

Antes de la instalación C

Tras decidir la dirección en la que va a grabar la cámara, realice el orificio necesario (ø30 mm) (1 3/16 pulgadas) para los cables de conexión utilizando la plantilla que se suministra. A continuación, decida la posición de los dos o los cuatro orificios de montaje para montar el soporte.

Nota
La marca "FRONT SIDE" C indica la dirección del logotipo de SONY en el producto. Tras decidir en qué dirección disparará la cámara, gire el logotipo de SONY hacia la dirección de disparo, esto es, con la marca "FRONT SIDE" orientada en la misma dirección que el logotipo de SONY. Si instala la cámara en una pared (no en el techo), oriente la marca "FRONT SIDE" hacia abajo.

Tornillos de montaje
El soporte de la base incorpora dos orificios de montaje de 4,5 mm (3/16 pouce) de diámetro. Instale el soporte en el techo o en una pared pasando tornillos a través de dos orificios de montaje de 83,5 mm (3 9/32 pouces): los tornillos de montaje necesarios cambian según el lugar en el que se vaya a realizar la instalación y su material. (Los tornillos de montaje no se suministran).

(continúa en el dorso)

D

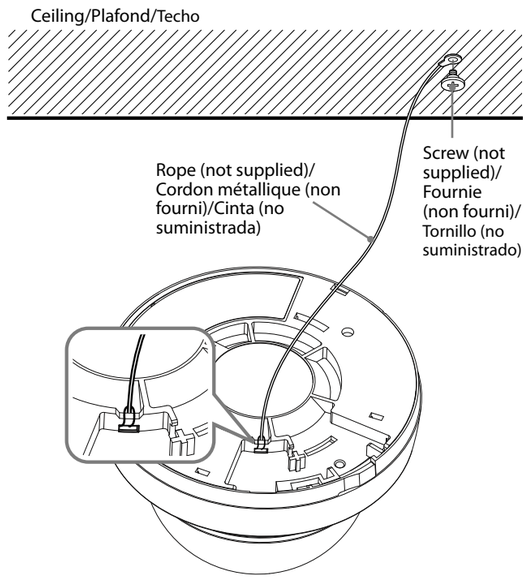

E

E–1

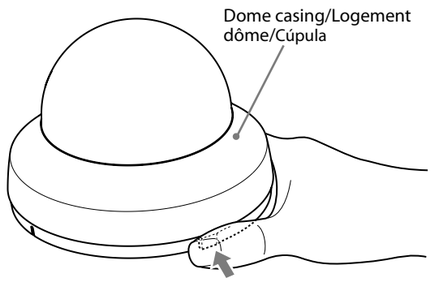

E–2

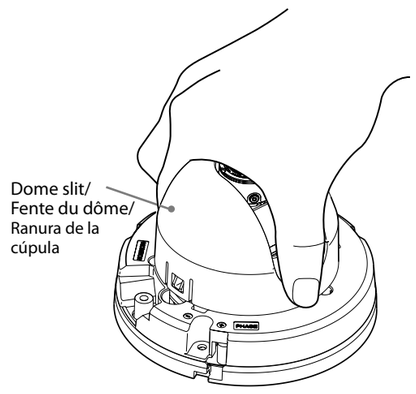

F

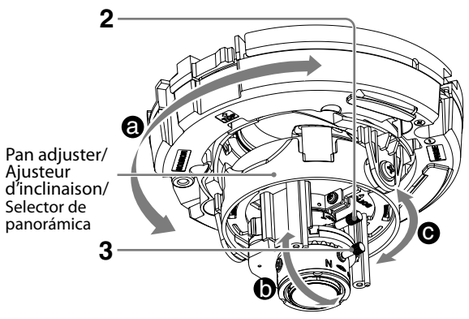

G

G–1,2

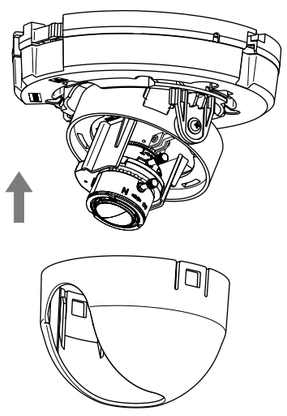

G–3

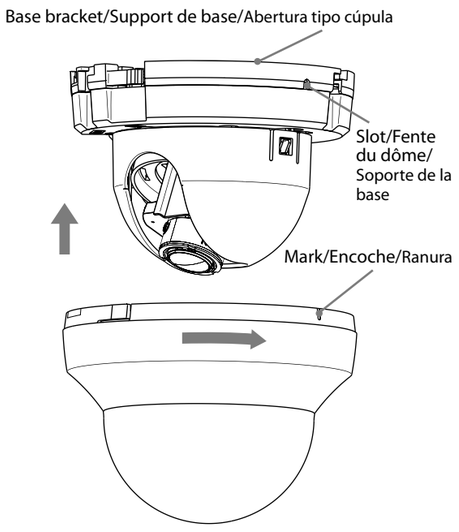

H

Bottom/Bas/Inferior

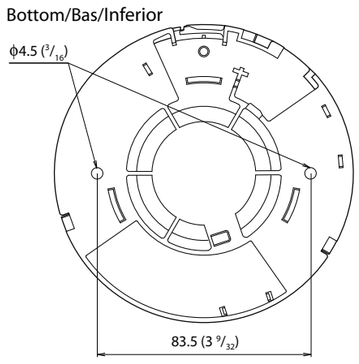

Side/Côté/Lateral

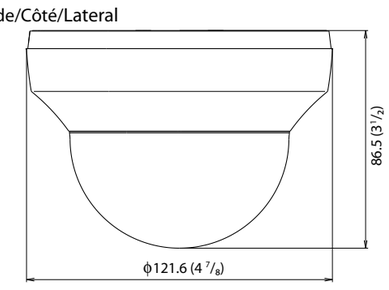

Unit : mm (inches)/Unité : mm (pouces)/Unidad: mm (pulgadas)

Pared o techo de acero: Utilice tornillos y tuercas M4.
Pared o techo de madera: Utilice tornillos de rosca M4. El grosor del panel debe ser de 15 mm (5/8 pulgadas) como mínimo.
Pared de hormigón: Utilice anclajes, tornillos y tacos adecuados para paredes de hormigón.
Caja de empalmes: Utilice tornillos adecuados para los orificios de la caja de empalmes.

ADVERTENCIA

Los tornillos de montaje necesarios cambian según el lugar en el que se vaya a realizar la instalación y su material. La cámara podría caerse si no se fija con los tornillos de montaje adecuados.

English

Attaching the fall-prevention rope D

When you install the camera on a ceiling or a high location, be sure to attach a fall-prevention rope (not supplied) to prevent the camera from falling. Thread the fall-prevention rope through the hole on the camera as in the illustration, and then fix it to the junction box on the ceiling or wall with a screw (not supplied).
For details about the fall-prevention rope, please consult the store of purchase or an authorized Sony dealer.

Installation

WARNING

- If you attach the camera in the height such as the wall or the ceiling, etc., entrust the installation to an experienced contractor or installer.
- If you install the camera at a height, ensure that the installation location and its material are strong enough to withstand a weight of 15 kg (33 lb 1.1 oz) or more, and then install the camera securely. If the ceiling is not strong enough, the camera may fall and cause serious injury.
- To prevent the camera from falling, make sure to attach a rope (not supplied).
- If you attach the camera to the ceiling, check periodically, at least once a year, to ensure that the connection has not loosened. If conditions warrant, make this periodic check more frequently.

Installing the Camera E

1 Press the locking hook inward and meanwhile turn the dome casing anticlockwise, and remove the dome casing from the camera unit.
2 Press both sides inward to remove the dome slit.
3 Attach the camera unit to the ceiling or wall with two mounting screws (not supplied).

Note

If you cannot use a screwdriver to fix the mounting screws, turn the pan adjuster (see figure F) clockwise or anticlockwise until the screw holes can be fully seen.
If you cannot screw the camera unit directly onto a ceiling or wall, or if you want to make the camera less conspicuous, use the YT-ICB140 In-Ceiling Bracket (optional).
When mounting the camera with an In-Ceiling Bracket, fix screws at position C on both sides of the In-Ceiling Bracket, fix the spacer (supplied with In-Ceiling Bracket), then fix the camera.

Adjusting the Camera Direction and Coverage F

1 Turn the lens in the desired direction.
You can adjust the lens position by panning (a), tilting (b), or rotating (c).
2 Loosen the zoom lever and move it to the right or left to adjust the angle of view.
When you have set the zoom lever to the desired position, tighten it to fix the angle of view.
3 Loosen the focus lever and move it to the right or left to adjust the focal length.
When you have set the focus lever to the desired position, tighten it to fix the focal length.
4 Repeat steps **1** to **3** until the camera direction and coverage are determined.

Note

When adjusting the lens position, be sure that the "BOTTOM ▼" mark on the angle adjuster is toward the floor. If the camera is installed with the "BOTTOM ▼" mark toward the ceiling, the image will appear upside down.

Attaching the Dome Casing G

1 Set the opening of the dome slit to face in the direction of the lens.
2 Push the dome slit onto the camera until it clicks.
3 Align the mark on the dome casing with the slot on the base bracket, and turn the dome casing in the direction of arrow until it clicks. Then ensure the camera unit is set tightly.

Typical CCD phenomenon

The following phenomena that may appear in images are specific to CCD (Charge Coupled Device) image sensors. They do not indicate malfunctions.

White flecks
Although the CCD image sensors are produced with high-precision technologies, fine white flecks may be generated on the screen in rare cases, caused by cosmic rays, etc. This is related to the principle of CCD image sensors and is not a malfunction.
The white flecks especially tend to be seen in the following cases:
— when operating at a high environmental temperature
— when you have raised the gain (sensitivity)
— when using the slow shutter

Vertical smear
When an extremely bright object, such as a strong spotlight or flashlight, is being shot, vertical tails may be produced on the screen, or the image may be distorted.

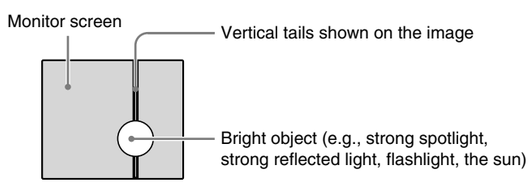

Aliasing
When fine patterns, stripes, or lines are shot, they may appear jagged or flicker.

Specifications

Image device	Interline transfer 1/3 type
Effective picture elements	SSC-FM530/FM560: 976 (H) × 494 (V) SSC-FM531/FM561: 976 (H) × 582 (V)
Focal length	2.8 mm - 10.5 mm
Maximum relative aperture	F1.2
View angle	SSC-FM530/FM531: Horizontal: 99.5° (wide) - 27.4° (tele) Vertical: 73.2° (wide) - 20.6° (tele) SSC-FM560/FM561: Horizontal: 101.8° (wide) - 27.4° (tele) Vertical: 73.7° (wide) - 20.6° (tele)
Minimum object distance	0.3 m
Signal system	SSC-FM530/FM560: NTSC color system SSC-FM531/FM561: PAL color system
Synchronization system	Internal/Line lock switchable
Horizontal resolution	650 lines (normal mode), 700 lines (sharp mode)
Minimum illumination	SSC-FM530/FM531: Color: 0.10 lx at F1.2 (50 IRE, AGC ON, Turbo mode) B/W: 0.07 lx at F1.2 (50 IRE, AGC ON, Turbo mode) SSC-FM560/FM561: Color: 0.10 lx at F1.2 (50 IRE, AGC ON, Turbo mode) B/W: 0.01 lx at F1.2 (50 IRE, AGC ON, Turbo mode)
Video output	1.0 Vp-p, 75 Ω, negative sync , BNC cabel
Video S/N	55 dB (AGC OFF, WEIGHT ON)
Dynamic range	75 dB typical
Electronic shutter	SSC-FM530/FM560: 1/60, 1/100, 1/250, 1/500, 1/1000, 1/2000, 1/4000, 1/10000, 1/20000, 1/40000, 1/80000, 1/100000 (sec) SSC-FM531/FM561: 1/50, 1/120, 1/250, 1/500, 1/1000, 1/2000, 1/4000, 1/10000, 1/20000, 1/40000, 1/80000, 1/100000 (sec)
White balance	ATW-PRO/ATW/3200K/5600K/MANUAL
Automatic gain control (AGC)	OFF/NORMAL/TURBO/MANUAL
Monitor out	RCA jack
Power supply	SSC-FM530/FM560: AC 24V (60 Hz)/DC 12 V SSC-FM531/FM561: AC 24V (50 Hz)/DC 12 V
Power consumption	2.8 W
Operating temperature	–10°C to +50°C (14°F to 122°F)
Storage temperature	–40°C to +60°C (–40°F to +140°F)
Operating humidity	20% to 80%
Storage humidity	20% to 95%
Dimensions (diameter/height) H	ø121.6 mm × 86.5 mm (ø4 7/8 inches × 3 1/2 inches)
Mass	SSC-FM530/FM531: Approx. 320 g (11 oz) SSC-FM560/FM561: Approx. 330 g (12 oz)
Supplied accessories	Template (1) Operating instructions (this document) (1) Menu Operations (1)
Optional accessory	YT-ICB140 In-Ceiling Bracket

Design and specifications are subject to change without notice.

Note
Always verify that the unit is operating properly before use. SONY WILL NOT BE LIABLE FOR DAMAGES OF ANY KIND INCLUDING, BUT NOT LIMITED TO, COMPENSATION OR REIMBURSEMENT ON ACCOUNT OF THE LOSS OF PRESENT OR PROSPECTIVE PROFITS DUE TO FAILURE OF THIS UNIT, EITHER DURING THE WARRANTY PERIOD OR AFTER EXPIRATION OF THE WARRANTY, OR FOR ANY OTHER REASON WHATSOEVER.

Recommendation of Periodic Inspections
In case using this device over an extended period of time, please have it inspected periodically for safe use.
It may appear flawless, but the components may have deteriorated over time, which may cause a malfunction or accident.
For details, please consult the store of purchase or an authorized Sony dealer.

Français

Fixation du câble anti-chute D

Lorsque vous installez la caméra au plafond ou sur une surface en hauteur, veillez à fixer un câble anti-chute (non fourni) pour éviter que la caméra ne tombe. Faites passer le câble anti-chute à travers le trou de la caméra, comme dans l'illustration, puis fixez-le à la boîte de jonction au plafond ou sur le mur avec une vis (non fournie), comme indiqué dans l'illustration.
Pour plus d'informations sur le câble anti-chute, contactez le magasin qui vous a vendu la caméra ou un revendeur Sony agréé.

Installation

AVERTISSEMENT

- Faites appel à un spécialiste pour une installation de la caméra en hauteur (au plafond ou au mur par exemple).
- Si vous installez la caméra en hauteur, assurez-vous que l'emplacement d'installation et son matériel sont assez résistants pour pouvoir soutenir un poids de 15 kg (33 lb 1,1 oz) ou plus, puis installez solidement la caméra. Si le plafond n'est pas assez solide, la caméra risque de tomber et de causer de graves blessures.
- Pour éviter que la caméra ne tombe, veillez à fixer un cordon métallique (non fourni).
- Si vous fixez la caméra au plafond, vérifiez l'installation régulièrement (au moins une fois par an) afin de contrôler la tenue des vis. Si nécessaire, procédez à cette vérification plus souvent.

Installation de la caméra E

1 Enfoncez le crochet de verrouillage tout en tournant le logement dôme dans le sens antihoraire et retirez le dôme de la caméra.
2 Appuyez sur les deux côtés, vers l'intérieur, pour retirer la fente du dôme.
3 Fixez la caméra au plafond ou au mur à l'aide de deux vis de fixation (non fournies).

Remarque

Si vous ne pouvez pas utiliser de tournevis pour serrer les vis de montage, tournez l'ajusteur d'inclinaison (voir figure F) dans le sens des aiguilles d'une montre ou dans le sens inverse des aiguilles d'une montre jusqu'à ce que les trous de vis soient complètement visibles.
Si vous ne pouvez pas visser la caméra directement au plafond ou sur un mur, ou si vous souhaitez dissimuler le plus possible la caméra, utilisez le support pour installation au plafond YT-ICB140 (en option).
Lorsque vous installez la caméra à l'aide d'un support pour installation au plafond, fixez les vis à la position C sur les deux côtés du support pour installation au plafond, fixez l'entretoise (fournie avec le support pour installation au plafond), puis fixez la caméra.

Réglage de l'orientation et du champ de la caméra F

1 Orientez l'objectif comme souhaité.
Vous pouvez régler l'objectif pour une vue panoramique horizontale (a) ou verticale (b) ou une rotation de l'image (c).
2 Desserrez le levier du zoom et tournez-le vers la droite ou vers la gauche pour régler l'angle de vue.
Une fois le levier du zoom réglé sur la position souhaitée, pour fixer l'angle de vue, serrez la vis.
3 Desserrez le levier de mise au point et tournez-le vers la droite ou vers la gauche pour régler la longueur focale.
Une fois le levier de mise au point réglé sur la position souhaitée, pour fixer la longueur focale, serrez la vis.
4 Suivez à nouveau les étapes **1** à **3** jusqu'à obtenir le réglage souhaité de l'orientation et du champ de couverture de la caméra.

Remarque

Si vous réglez la position de l'objectif, veillez à ce que l'indication « BOTTOM ▼ » sur le dispositif de réglage de l'angle soit orientée vers le sol. Si la caméra est installée avec l'indication « BOTTOM ▼ » orientée vers le plafond, l'image apparaîtra à l'envers.

Fixation du logement dôme G

1 Réglez l'ouverture de la fente du dôme de façon à ce qu'elle soit face à l'objectif.
2 Appuyez sur la fente du dôme jusqu'à entendre un clic.
3 Alignez les repères sur le logement dôme avec l'encoche située sur le support de base, puis tournez le logement dôme dans le sens de la flèche. Vérifiez ensuite que la caméra est bien installée.

Phénomène typique des CCD

Les phénomènes suivants qui peuvent apparaître dans les images sont particuliers aux capteurs d'images CCD (Charge Coupled Device). Ils ne signalent pas une anomalie.

Taches blanches
Bien que les capteurs CCD soient fabriqués à l'aide de technologies de haute précision, il arrive rarement que des petites taches blanches apparaissent sur l'écran, celles-ci sont causées par les rayons cosmiques, etc.
Cet effet est dû à la technologie des capteurs d'images CCD et ne signale pas une anomalie.
Les taches blanches sont surtout visibles dans les cas suivants :
— Lors du fonctionnement à haute température ambiante
— Lorsque vous avez augmenté le gain (la sensibilité)
— Lors de l'utilisation de l'obturateur lent

Bande verticale
Lorsqu'un objet très lumineux est filmé, comme un projecteur ou un flash, il arrive que des bandes verticales apparaissent sur l'écran, ou que l'image soit déformée.

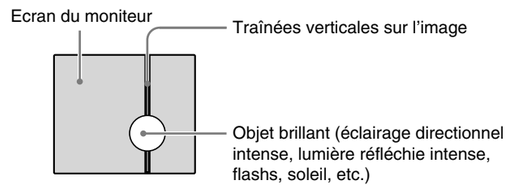

Distorsion
Lorsque des lignes ou des motifs précis sont filmés, il arrive qu'ils soient déformés ou qu'ils clignotent.

Spécifications

Imageur	Transfert interligne type 1/3
Pixels effectifs	SSC-FM530/FM560 : 976 (H) × 494 (V) SSC-FM531/FM561 : 976 (H) × 582 (V)
Longueur focale	2,8 mm - 10,5 mm
Ouverture relative maximale	F1,2
Angle de vue	SSC-FM530/FM531 : Horizontal : 99,5° (grand) - 27,4° (télé) Vertical : 73,2° (grand) - 20,6° (télé) SSC-FM560/FM561 : Horizontal : 101,8° (grand) - 27,4° (télé) Vertical : 73,7° (grand) - 20,6° (télé)
Distance objet minimale	0,3 m
Signal	SSC-FM530/FM560 : Système de couleurs NTSC SSC-FM531/FM561 : Système de couleurs PAL
Système de synchronisation	Interne/Verrouillage de ligne commutable
Résolution horizontale	650 lignes (mode normal), 700 lignes (mode de netteté)
Lumière minimale	SSC-FM530/FM531 : Couleur : 0,10 lx à F1,2 (50 IRE, AGC ON, mode Turbo) Noir et blanc : 0,07 lx à F1,2 (50 IRE, AGC ON, mode Turbo) SSC-FM560/FM561 : Couleur : 0,10 lx à F1,2 (50 IRE, AGC ON, mode Turbo) Noir et blanc : 0,01 lx à F1,2 (50 IRE, AGC ON, mode Turbo)
Sortie vidéo	1,0 Vc-c, 75 Ω, sync. négative, câble BNC
Rapport vidéo signal sur bruit	55 dB (AGC OFF, WEIGHT ON)
Plage dynamique	75 dB typique
Obturateur électronique	SSC-FM530/FM560 : 1/60, 1/100, 1/250, 1/500, 1/1000, 1/2000, 1/4000, 1/10000, 1/20000, 1/40000, 1/80000, 1/100000 (sec) SSC-FM531/FM561 : 1/50, 1/120, 1/250, 1/500, 1/1000, 1/2000, 1/4000, 1/10000, 1/20000, 1/40000, 1/80000, 1/100000 (sec)
Balance des blancs	ATW-PRO/ATW/3200K/5600K/MANUAL
Contrôle de gain automatique (AGC)	OFF/NORMAL/TURBO/MANUAL
Sortie moniteur	Prise RCA
Alimentation	SSC-FM530/FM560 : 24 V AC (60 Hz)/ 12 V CC SSC-FM531/FM561 : 24 V AC (50 Hz)/ 12 V CC
Consommation électrique	2,8 W
Température de service	– 10°C à + 50°C (14°F à + 122°F)
Température de stockage	– 40°C à + 60°C (– 40°F à + 140°F)
Humidité de service	20% à 80%
Humidité de stockage	20% à 95%
Dimensions (diamètre/hauteur) H	ø121,6 mm × 86,5 mm (ø4 7/8 pouces × 3 1/2 pouces)
Masse	SSC-FM530/FM531: Environ 320 g (11 oz) SSC-FM560/FM561: Environ 330 g (12 oz)
Accessoires fournis	Modèle (1) Mode d'emploi (le présent document) (1) Commandes de menu (1)
Accessoire en option	Support pour installation au plafond YT-ICB140

La conception et les spécifications sont sujettes à modifications sans préavis.

Remarque
Vérifiez toujours que l'appareil fonctionne correctement avant l'utilisation. SONY N'ASSUMERA PAS DE RESPONSABILITÉ POUR LES DOMMAGES DE QUELQUE SORTE QU'ILS SOIENT, INCLUANT MAIS NE SE LIMITANT PAS À LA COMPENSATION OU AU REMBOURSEMENT, À CAUSE DE LA PERTE DE PROFITS ACTUELS OU FUTURS SUITE À LA DÉFAILLANCE DE CET APPAREIL, QUE CE SOIT PENDANT LA PÉRIODE DE GARANTIE OU APRÈS SON EXPIRATION, OU POUR TOUTE AUTRE RAISON QUELLE QU'ELLE SOIT.

Recommandations pour les inspections périodiques
En cas d'utilisation de cet appareil pendant une période prolongée, veillez à son entretien périodique pour la sécurité.
Il peut sembler sans défaut, mais il est possible que les composants se soient détériorés avec le temps, ce qui peut provoquer un dysfonctionnement ou un accident.
Pour plus d'informations, consultez le magasin où vous avez acheté l'appareil ou un revendeur Sony agréé.

Español

Fijación del cable de seguridad D

Si instala la cámara en el techo o en puntos elevados, asegúrese de fijar un cable de seguridad (no suministrado) para evitar que la cámara se desprenda. Pase el cable antidesprendimiento por el orificio de la cámara tal como se muestra en la ilustración y fíjelo a la caja de empalmes del techo o la pared con un tornillo (no suministrado), como indica la ilustración.
Para obtener más información sobre el cable de seguridad, consulte con la tienda o con un distribuidor Sony autorizado.

Instalación

ADVERTENCIA

- Si desea fijar la cámara a una cierta altura, por ejemplo en la pared o en el techo, confíe la instalación a un instalador o a un contratista con experiencia.
- Si instala la cámara en una posición elevada, asegúrese de que la posición de montaje y el material sobre el que se fija son lo suficientemente resistentes como para soportar un peso de 15 kg (33 lb 1,1 oz) o superior, y a continuación instale la cámara en una posición segura. Si el techo no es lo suficientemente robusto, la cámara podría caerse y ocasionar lesiones.
- Para evitar que se caiga la cámara, no olvide fijarla con una cinta (no suministrada).
- Si fija la cámara al techo, compruebe periódicamente, al menos una vez al año, que la sujeción no se haya aflojado. Si las circunstancias lo requieren, realice esta comprobación con mayor frecuencia.

Instalación de la cámara E

1 Pulse el gancho de bloqueo hacia dentro y, mientras tanto, gire la carcasa abovedada en sentido antihorario. Seguidamente, retire la cubierta tipo cúpula de la cámara.
2 Presione los dos lados hacia dentro para retirar la abertura tipo cúpula.
3 Fije la cámara al techo o la pared con dos tornillos de montaje (no suministrados).

Nota

Si no puede utilizar un destornillador para fijar los tornillos de montaje, gire el selector de panorámica (consulte la figura F) en el sentido de las agujas del reloj o en sentido contrario hasta que pueda ver totalmente los orificios.
Si no puede atornillar la cámara directamente en un techo o pared, o si quiere que la cámara no sea tan llamativa, utilice el YT-ICB140 soporte empotrable para techo (opcional).
Si se monta la cámara con un soporte empotrable para techo, los tornillos se deben fijar en la posición C a ambos lados del soporte empotrable para techo; primero se debe fijar el separador (suministrado con el soporte) y después fijar la cámara.

Ajuste de la dirección y rango de la cámara F

1 Gire el objetivo en la dirección que desee.
Es posible ajustar la posición del objetivo mediante encuadre (a), inclinación (b), o rotación (c).
2 Afloje la palanca de zoom y desplácela a la derecha o a la izquierda para ajustar el ángulo de visión.
Una vez ajustada la palanca de zoom en la posición deseada, apriétela para fijar el ángulo de visión.
3 Afloje la palanca de enfoque y desplácela a la derecha o a la izquierda para ajustar la distancia focal.
Una vez ajustada la palanca de enfoque en la posición deseada, apriétela para fijar la distancia focal.
4 Repita los pasos **1** a **3** hasta que la dirección y rango de la cámara queden fijados.

Nota

Cuando ajuste la posición del objetivo, asegúrese de que la marca "BOTTOM ▼" del dispositivo de ajuste del ángulo mire hacia el suelo. Si se instala la cámara con dicha marca "BOTTOM ▼" mirando hacia el techo, la imagen aparecerá invertida.

Acoplamiento de la cúpula G

1 Sitúe la parte frontal de la ranura de la cúpula mirando hacia el objetivo.
2 Presione la abertura tipo cúpula en la cámara hasta que oiga un clic.
3 Alinee la marca de la cubierta tipo cúpula con la ranura del soporte de la base. Gire la carcasa abovedada en la dirección de la flecha. Seguidamente, compruebe que la cámara esté bien fijada.

Fenómenos específicos de CCD

Los siguientes fenómenos que pueden aparecer en las imágenes son específicos de los sensores de imagen CCD (Charge Coupled Device). Su presencia no indica que exista un fallo de funcionamiento.

Manchas blancas
Pese a que los sensores de imagen CCD están fabricados con tecnologías de alta precisión, es posible que se generen manchas blancas en la pantalla en casos extraños, producidos por rayos cósmicos, etc.
Este fenómeno está relacionado con el principio de los sensores de imagen CCD y no se trata de un fallo de funcionamiento.
Las manchas blancas se suelen ver especialmente en los siguientes casos:
— cuando se utiliza la unidad con una temperatura ambiente elevada
— cuando se ha elevado la ganancia (sensibilidad)
— cuando se utilice la obturación lenta

Mancha vertical
Cuando se está captando un objeto extremadamente brillante, como un foco potente o una luz de flash, es posible que se produzcan trazos verticales en la pantalla o que la imagen se distorsione.

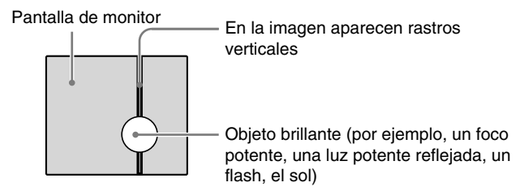

Aliasing
Cuando se capturan patrones finos, rayas o líneas, es posible que aparezcan dentados o parpadeen.

Especificaciones

Dispositivo de imagen	Tipo 1/3 de pulgada de transferencia de interlínea
Elementos de imagen efectiva	SSC-FM530/FM560: 976 (H) × 494 (V) SSC-FM531/FM561: 976 (H) × 582 (V)
Distancia focal	2,8 mm - 10,5 mm
Apertura relativa máxima	F1,2
Ángulo de visión	SSC-FM530/FM531: Horizontal: 99,5° (panorámico) - 27,4° (telefoto) Vertical: 73,2° (panorámico) - 20,6° (telefoto) SSC-FM560/FM561: Horizontal: 101,8° (panorámico) - 27,4° (telefoto) Vertical: 73,7° (panorámico) - 20,6° (telefoto)
Distancia mínima al objeto	0,3 m
Sistema de señal	SSC-FM530/FM560: Sistema de color NTSC SSC-FM531/FM561: Sistema de color PAL
Sistema de sincronización	Interno/Bloqueo de línea conmutable
Resolución horizontal	650 líneas (modo normal), 700 líneas (modo de nitidez)
Iluminación mínima	SSC-FM530/FM531: Color: 0,10 lx a F1.2 (50 IRE, AGC ON, modo Turbo) B/N: 0,07 lx a F1.2 (50 IRE, AGC ON, modo Turbo) SSC-FM560/FM561: Color: 0,10 lx a F1.2 (50 IRE, AGC ON, modo Turbo) B/N: 0,01 lx a F1.2 (50 IRE, AGC ON, modo Turbo)
Salida de vídeo	1,0 Vp-p, 75 Ω, sincronización negativa, cable BNC
Vídeo S/N	55 dB (AGC OFF, WEIGHT ON)
Rango dinámico	75 dB típico
Obturador electrónico	SSC-FM530/FM560: 1/60, 1/100, 1/250, 1/500, 1/1000, 1/2000, 1/4000, 1/10000, 1/20000, 1/40000, 1/80000, 1/100000 (segundos) SSC-FM531/FM561: 1/50, 1/120, 1/250, 1/500, 1/1000, 1/2000, 1/4000, 1/10000, 1/20000, 1/40000, 1/80000, 1/100000 (segundos)
Balance de blancos	ATW-PRO/ATW/3200K/5600K/MANUAL
Control de ganancia automático (AGC)	OFF/NORMAL/TURBO/MANUAL
Salida de monitor	Toma RCA
Fuente de alimentación	SSC-FM530/FM560: CA de 24 V (60 Hz)/CC de 12 V SSC-FM531/FM561: CA de 24 V (50 Hz)/CC de 12 V
Consumo de energía	2,8 W
Temperatura de funcionamiento	De –10°C a +50°C (De 14°F a +122°F)
Temperatura de almacenamiento	De –40°C a +60°C (De –40°F a +140°F)
Humedad de funcionamiento	Del 20% al 80%
Humedad de almacenamiento	Del 20% al 95%
Dimensiones (diámetro/altura) H	ø121,6 mm × 86,5 mm (ø4 7/8 pulgadas × 3 1/2 pulgadas)
Peso	SSC-FM530/FM531: Aprox. 320 g (11 oz) SSC-FM560/FM561: Aprox. 330 g (12 oz)
Accesorios suministrados	Plantilla (1) Manual de instrucciones (este documento) (1) Funciones del menú (1)
Accesorio opcional	YT-ICB140 Soporte empotrable para techo

El diseño y las especificaciones están sujetos a cambios sin previo aviso.

Nota
Verifique siempre que esta unidad funciona correctamente antes de utilizarlo. SONY NO SE HACE RESPONSIBLE POR DAÑOS DE NINGÚN TIPO, INCLUYENDO PERO NO LIMITADO A LA COMPENSACIÓN O PAGO POR LA PÉRDIDA DE GANANCIAS PRESENTES O FUTURAS DEBIDO AL FALLO DE ESTA UNIDAD, YA SEA DURANTE LA VIGENCIA DE LA GARANTÍA O DESPUÉS DEL VENCIMIENTO DE LA GARANTÍA NI POR CUALQUIER OTRA RAZÓN.

Inspecciones periódicas
En caso de que utilice el dispositivo durante un período de tiempo prolongado, revíselo de manera periódica para utilizarlo con seguridad.
Es posible que parezca que no presenta ningún fallo, pero puede que los componentes se hayan deteriorado con el tiempo, lo cual podría provocar un fallo de funcionamiento o un accidente.
Si desea obtener más información, póngase en contacto con el establecimiento de compra o con un distribuidor Sony autorizado.

http://www.sony.net/